男子シングルス

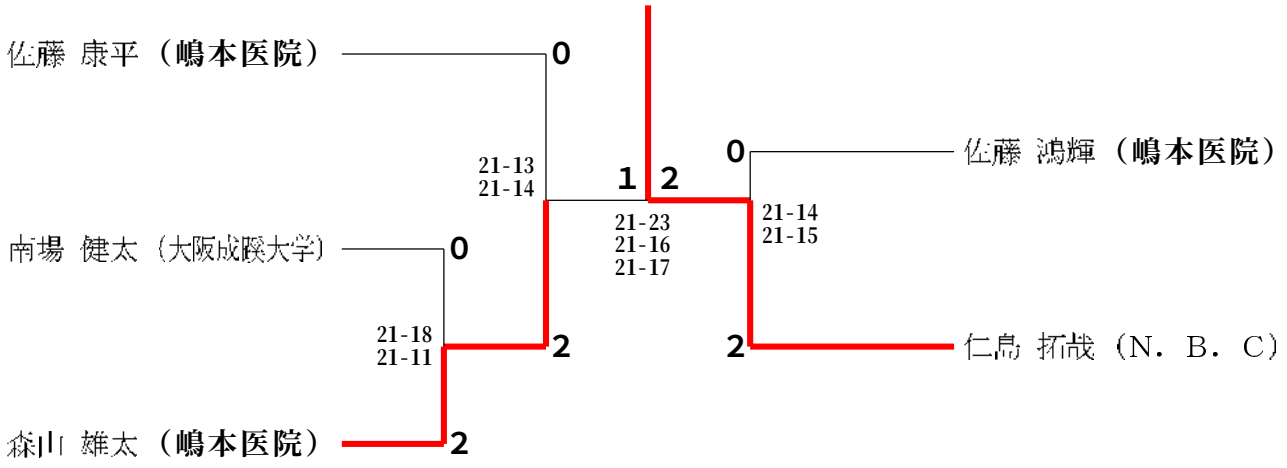

女子シングルス

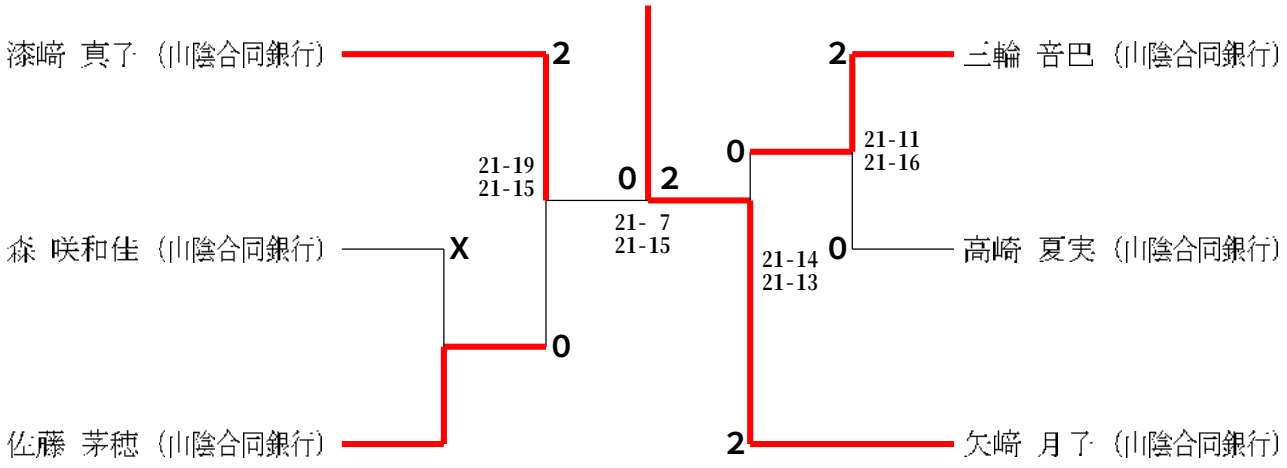
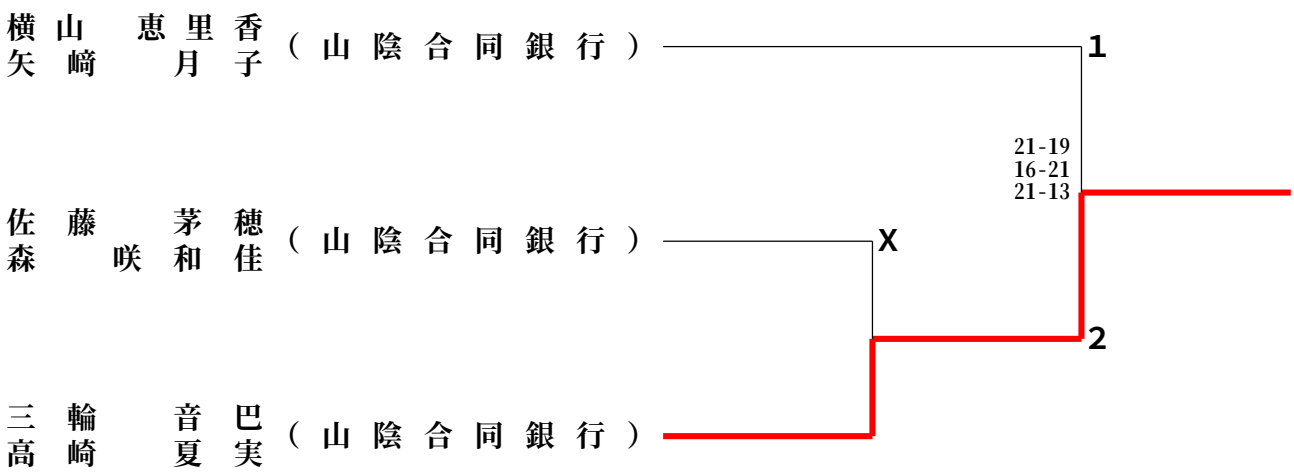
女子ダブルス